

20.K885 | Kariban

K 885

Zástěra s laclem

60° BESTSELLER

Materiál: 280g/m², 100% bavlna

Popis: Smyčka za krk s kovovou sponou pro nastavení délky, přední kapsa: 20x31,5cm, dlouhé popruhy na bocích, rozměry: 76cm šířka, 90cm délka, pratelné na 60°, lze sušit v sušičce při nízké teplotě, nelze chemicky čistit

***Velikosti**: onesize*

Číslo celního sazebníku: 62114210 | Země původu: Čína

50 10

Dostupné barvy:

white | black | black denim | dark grey | light grey | olive camouflage | light khaki | angora | beige | camel

cacao | chocolate | green olive | bottle green | kelly green | lime | yellow | mustard | orange | burnt orange

red | wine | marsala | dark pink | purple | sky blue | lagoon | tropical blue | royal blue | denim

navy



20.K885 | Kariban

KARIBAN

K 885

Zástěra s laclem

Velikostní tabulka:

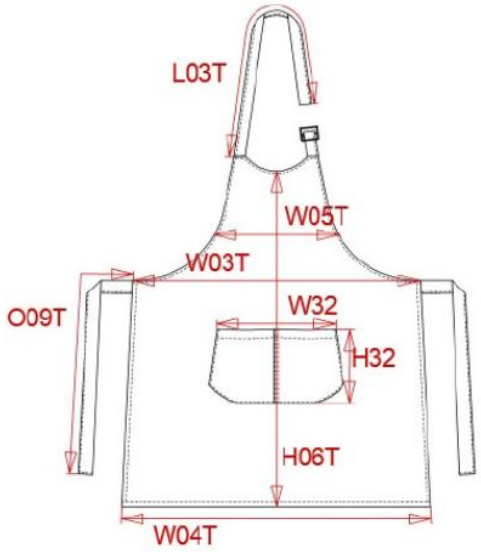

MEASUREMENT							
Description	**U**						
H06T Hauteur milieu devant tablier / Apron front middle length	90						
W03T Largeur taille tablier / Apron waist width	76						
W05T Largeur poitrine tablier à 19cm du milieu dvt / Apron chest width at 19cm from front middle	37						
W04T Largeur bas tablier / Apron bottom width	81						
H32 Hauteur poche devant / Front pocket height	20						
W32 Largeur poche devant / Front pocket width	31,50						
L03T Longueur bretelle tablier / Apron neckline strap length	65						
O09T Longueur ceinture tablier / Apron waist strap lenght	100						